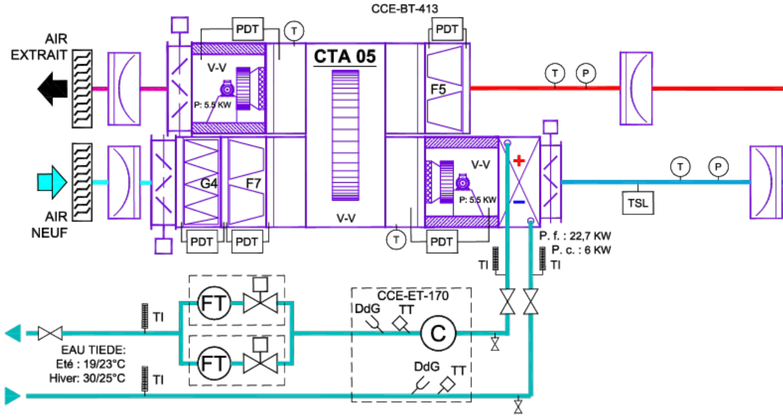

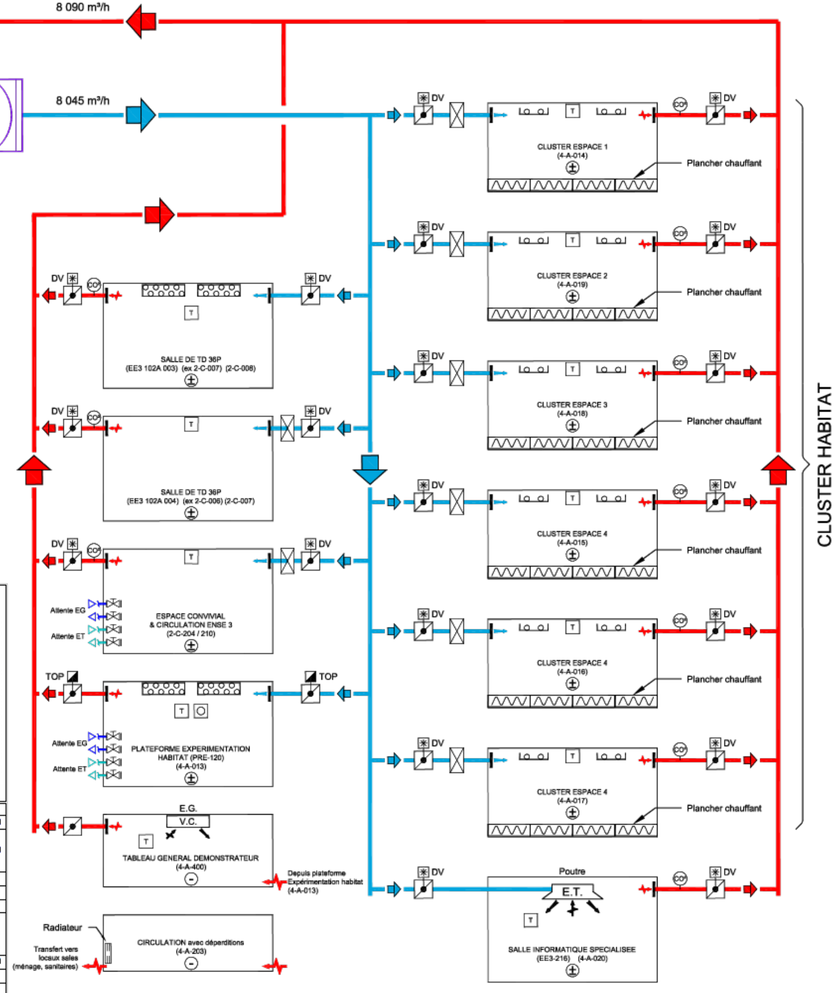

EQUIPEMENTS DANS LES LOCAUX

- SORBONNE
- ARMOIRE VENTILEE
- ARMOIRE DE TRAITEMENT D'AIR
- HOTTE DE CUISINE
- HOTTE A COMPENSATION
- HOTTE A CAPTATION ET A COMPENSATION
- AEROTHERME A EAU CHAUDE
- AEROTHERME ELECTRIQUE
- VENTILO-CONVECTEUR (V.C.)
- POUTRE (E.T.)
- EVACUATION BASSE POUR GAZ ASPHYXIANTS
- EXTRACTION VAPEUR POMPE A VIDE (PAV)
- BRAS D'EXTRACTION
- EXTRACTION DIVERSE
- HOTTE LABORATOIRE
- FLEXIBLE EN ATTENTE
- COMMANDE MANUELLE UTILISATEUR (U)
- RADIATEUR BASSE TEMPERATURE
- PLAFOND RAYONNANT
- PLAFOND HYBRIDE

LEGENDE RESEAUX AERAULIQUES

- RESEAU AIR NEUF
- RESEAU DE SOUFFLAGE
- RESEAU D'EXTRACTION (REPRISE)
- RESEAU DE REJET
- RESEAU D'EXTRACTION PERMANENTE (VMC)
- RESEAU D'EXTRACTION SPECIFIQUE (ACIER GALVA)
- RESEAU D'EXTRACTION SPECIFIQUE (PPS)
- RESEAU D'EXTRACTION SPECIFIQUE (PPS - EL)
- RESEAU D'EXTRACTION SPECIFIQUE (PVC)
- RESEAU GAZ ECHAPEMENT
- TRANSFERT D'AIR

LEGENDE DIVERS

- LOCAL EN EQUILIBRE
- LOCAL EN DEPRESSION
- LOCAL EN SURPRESSION

ELEMENTS SUR RESEAUX AERAULIQUES

- REGISTRE A DEBIT CONSTANT
- TOR — REGISTRE MOTORISE TOUT OU RIEN
- TOP — REGISTRE MOTORISE 2 POSITIONS PV / GV
- DV — REGULATEUR A DEBIT VARIABLE
- VANNE AUTO EQUILIBRANTE AVEC CAPTEUR DE DEBIT INTEGRE (FT)
- BATTERIE A EAU CHAUDE TERMINALE
- GRILLE / DIFFUSEUR DE SOUFFLAGE
- GRILLE DE REPRISE
- GRILLE D'EXTRACTION PERMANENTE
- SONDE DE PRESENCE
- TRANSMETTEUR DE DEBIT (FT)
- COP — SONDE DE CO²
- T — SONDE DE TEMPERATURE
- VANNE EN ATTENTE BOUCONNEE
- TSH — THERMOSTAT DE SECURITE HAUTE
- DF — DETECTEUR DE FUMEE
- P — SONDE DE PRESSION
- R — REGULATION TERMINALE
- PSH — INDICATEUR & TRANSMETTEUR DE PRESSION #
- PDT — TRANSMETTEUR DE PRESSION DIFFERENTIELLE
- PSL — PRESSOSTAT DE SECURITE BASSE
- V-V — VARIATEUR DE VITESSE

Nom du local	Fiche	Repère	Débit d'air soufflage CTA ETE	Débit d'air reprise CTA ETE	Débit d'air soufflage CTA HIVER	Débit d'air reprise CTA HIVER	Débit d'air soufflage pris en compte pour le dimensionnement de la CTA	Débit d'air reprise pris en compte pour le dimensionnement de la CTA
Salle de TD 36 places	EE3-102A	2-C-007	1350	1350	925	925	1350	1350
Salle de TD 36 places	EE3-102A	2-C-006	925	925	925	925	925	925
Circulation ENSE3 (Sud) et espace conv.		2 C 204/210	1200	1200	550	550	1200	1200
Plateforme expérimentation habitat	PRE-120	4-A-013	400	400	400	400	400	400
tableau général démonstrateur		4-A-400		45		45		45
Cluster espace 2	C2E-106B	4-A-019	590	590	100	100	590	590
Cluster espace 4	G2E-106D	4-A-015	500	500	100	100	500	500
Cluster espace 4	G2E-106D	4-A-016	390	390	75	75	390	390
Cluster espace 4	G2E 106D	4 A 017	400	400	75	75	400	400
Cluster espace 3	G2E-106C	4-A-018	390	390	75	75	390	390
Cluster espace 1	G2E-106A	4-A-014	1000	1000	275	275	1000	1000
Circulation C2ELAB (Centre/Ouest)		4-B-203						
Salle informatique spécialisé	EE3-216	4-A-020	900	900	900	900	900	900
DEBIT D'AIR CTA 05							8045	8090

IND	DATE	MODIFICATIONS	DESSINE PAR	VERIFIE PAR
1	23/07/2015	Première émission	JB	DM

GreEn-ER — GRENOBLE ENERGIE

Grenoble Energie Enseignement Recherche
Rue des Martyrs - 38000 Grenoble

MAITRISE D'OUVRAGE	MANDATAIRE DU GROUPEMENT	ARCHITECTE	BUREAU D'ETUDES ENVIRONNEMENTALES	BUREAU D'ETUDES FLUIDES
EIFFIGREEN	EIFFAGE CONSTRUCTION RHONE ALPES	GROUPE-6 Architectes	EGIS Bâtiment Rhône-Alpes	JACOBS
183, quai du Docteur Dervaux 92601 ASNIERES/SEINE	3, rue Henri Dunk 69285 LYON Cedex 6	12, rue des Arts et Métiers 38026 GRENOBLE Cedex 1	69, rue de l'abondance 69421 LYON Cedex 03	86, rue Regnault 75640 Paris Cedex 13

ENTREPRISE GENERALE	LOT CFO - CFA	LOT CVCD
EIFFAGE CONSTRUCTION — 3, rue Henri Dunk 69285 LYON Cedex 6	EIFFAGE ENERGIE RHONE ALPES — 3, rue Henri Dunk 69002 LYON	EIFFAGE ENERGIE THERMIE CENTRE EST — 4, rue des frères Lumière 69330 PUSIGNAN

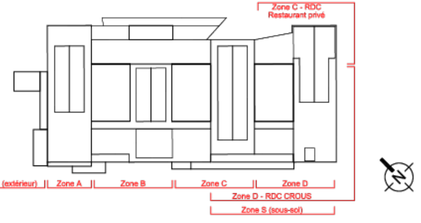

Schéma de principe CTA 05

Bât. Démonstrateur, Centre Est & ouest

Echelle : Sans échelle	Date : 23-07-2015	Contrôle Entreprise		
		Etabli par	Vérifié par	Approuvé par
EIFFAGE ENERGIE THERMIE - CENTRE-EST		JB	DM	DM

GR	DOE	ETHE	16	SCH	2205	TN	TZ	1
PROJET	PHASE	EMETTEUR	LOT	TYPE	NUMERO	NIVEAU	ZONE	INDICE